平成27年度 群馬県9人制バレーボール総合男子選手権大会 兼 第85回全日本9人制バレーボール総合男子選手権大会 県予選会

＜期 日＞ 平成27年9月20日(日)　　＜会 場＞ 信越化学体育館

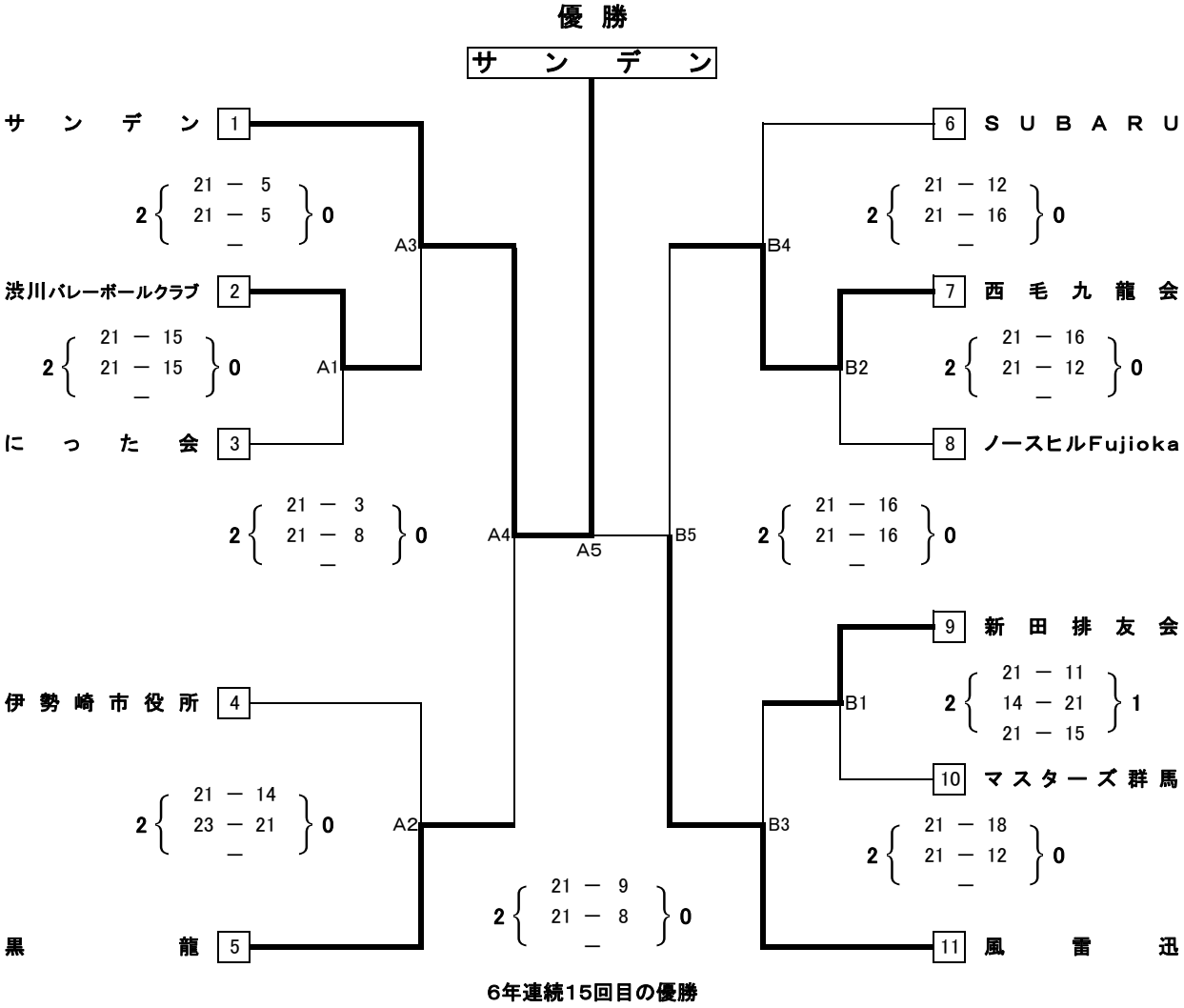

6年連続15回目の優勝

男子優勝チームを全国大会[平成27年11月20日(金)～22日(月) 大阪府大阪市]に推薦する。

平成27年度 群馬県9人制バレーボール総合女子選手権大会 兼 第84回全日本9人制バレーボール総合女子選手権大会 県予選会

＜期 日＞ 平成27年9月20日(日)　　＜会 場＞ ルネサスエレクトロニクス体育館

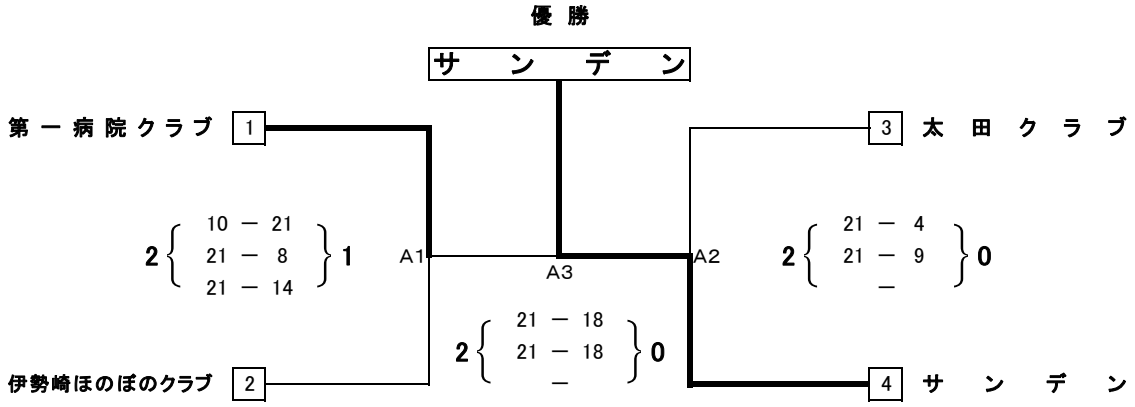

初優勝

女子優勝チームを全国大会[平成27年11月28日(土)～30日(月) 京都府京都市]に推薦する。